ZAKŁADY URZĄDZEŃ KOMPUTEROWYCH
MERA-ELZAB
41-800 Zabrze, ul. Kruczkowskiego 39
tel. 72-20-21÷29

DOKUMENTACJA TECHNICZNO-RUCHOWA
SCHEMATY

do

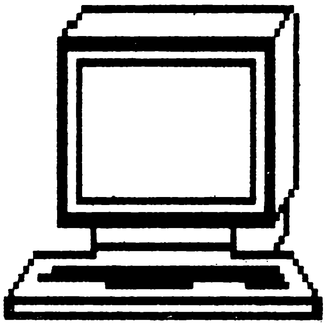

CM 7209.05

CM 7222.01/79100.02

CM 79152 PC

Zabrze 1988

ТОМ V

ПЕРЕЧЕНЬ СХЕМ И РИСУНКОВ

СОДЕРЖАНИЕ

Монтажные и принципиальные схемы

1. Принципиальная схема 21006003
2. Принципиальная схема клавиатуры CONSUL 264.4
3. Принципиальная схема CRT I 63311003
4. Принципиальная схема CRT II 63312003
5. Принципиальная схема CRT III 63323003
6. Принципиальная схема источника питания ZM-55
7. Принципиальная схема платы обратной связи
8. Схема соедиений 21000005

WYKAZ SCHEMATOW

1. Schemat ideowy 21006003
2. Schemat ideowy klawiatury Consul 264.4
3. Schemat ideowy CRT I 63311003
4. Schemat ideowy CRT II 63312003
5. Schemat ideowy CRT III 63323003
6. Schemat ideowy zasilacza ZM-55
7. Schemat ideowy pakietu sprzezenia zwrotnego
8. Schemat polaczen 21000005

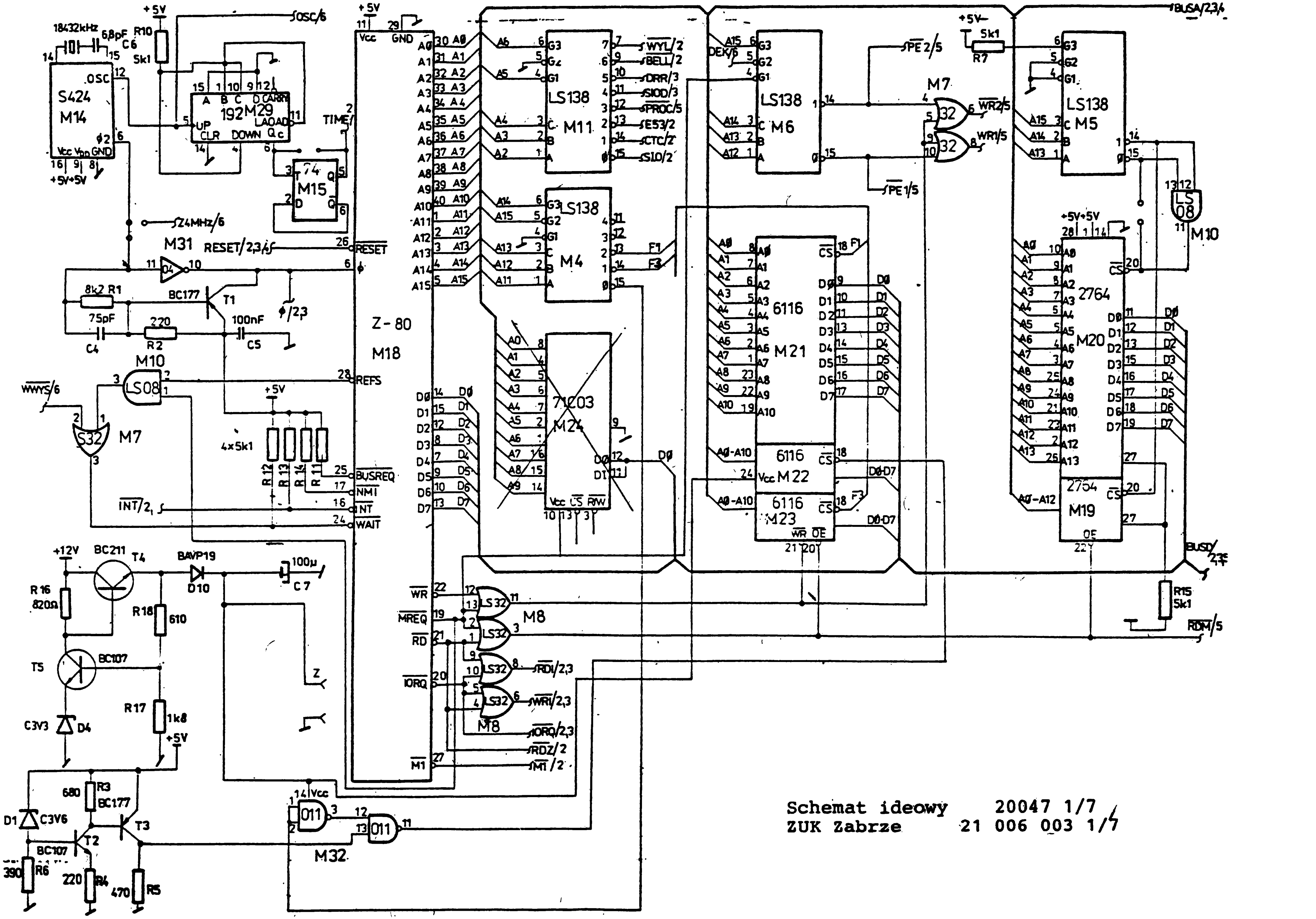

Schemat ideowy 20047 1/7

ZUK Zabrze 21 006 003 1/7

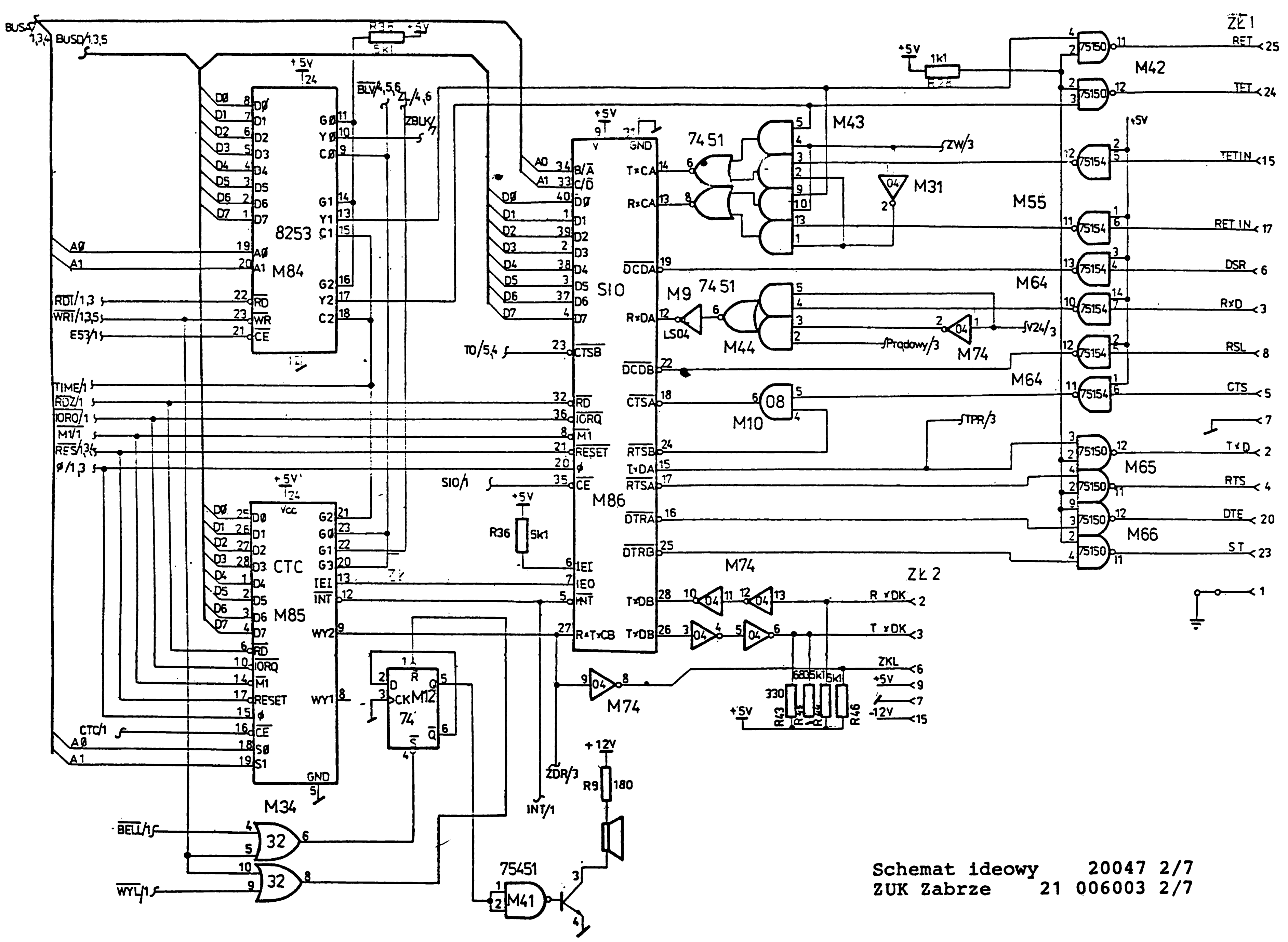

Schemat ideowy 20047 2/7

ZUK Zabrze 21 006003 2/7

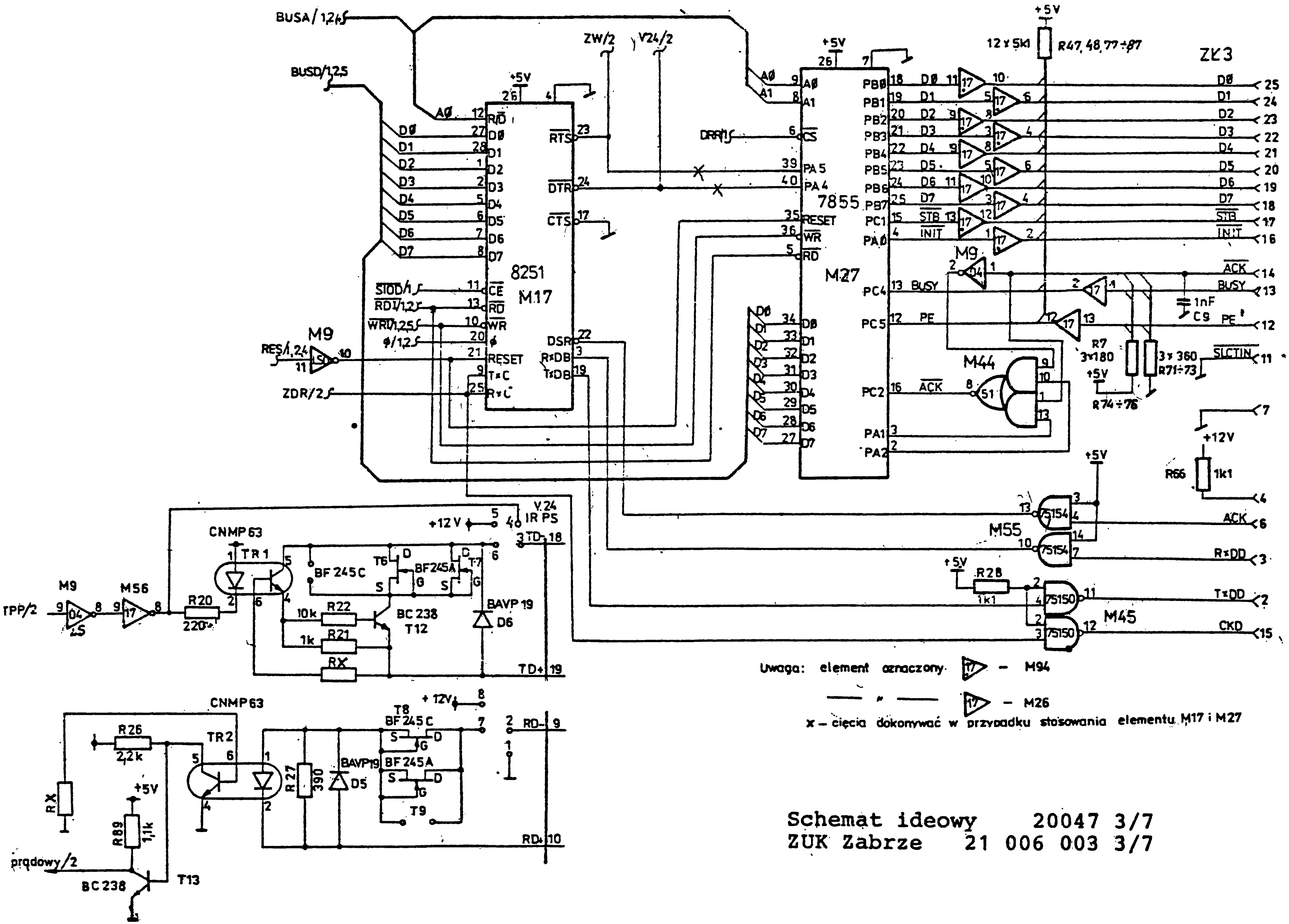

Uwaga: element oznaczony [17] – M94

——— " ——— [17] – M26

x – cięcia dokonywać w przypadku stosowania elementu M17 i M27

Schemat ideowy 20047 3/7

ZUK Zabrze 21 006 003 3/7

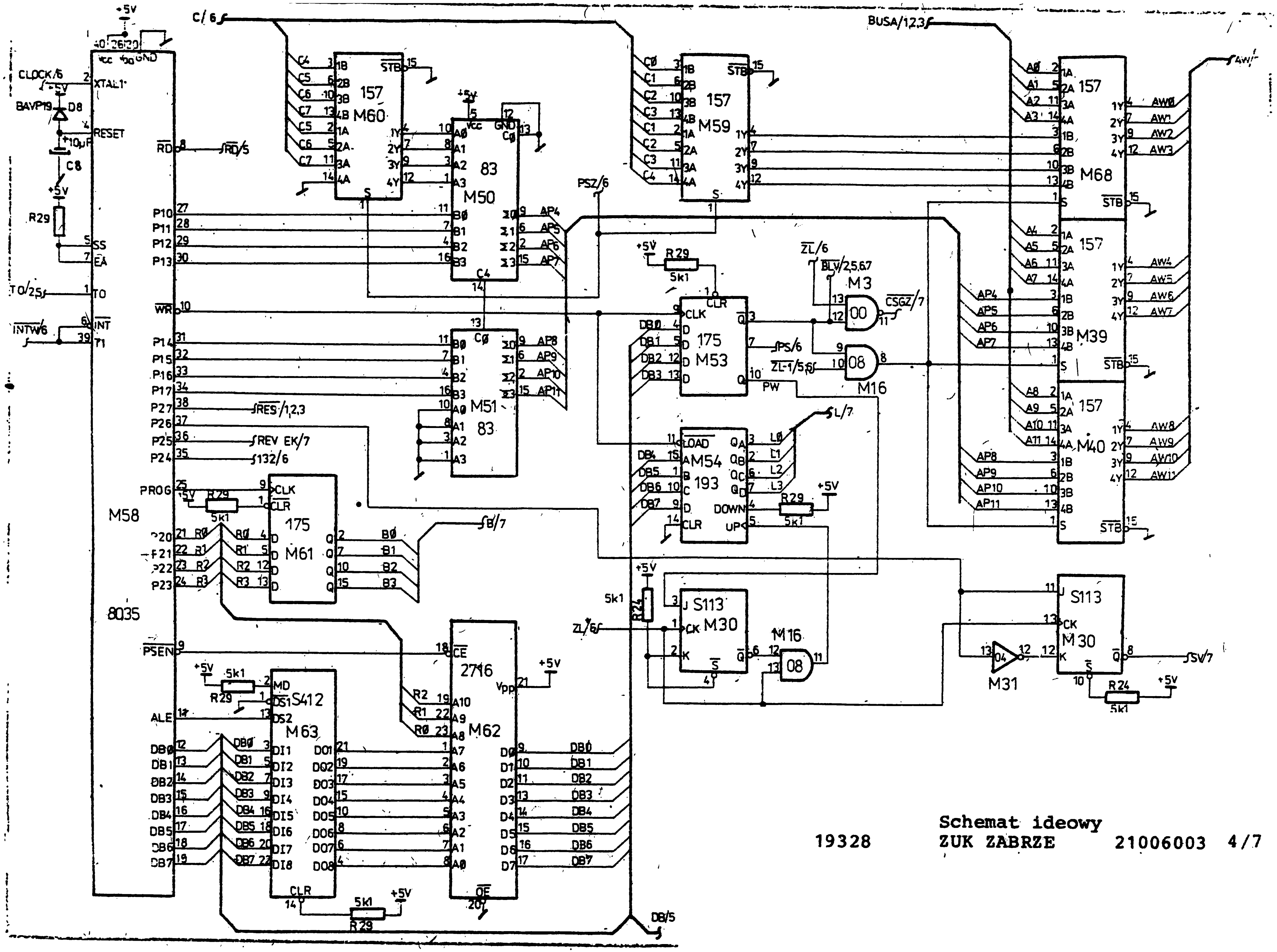

19328

Schemat ideowy
ZUK ZABRZE

21006003 4/7

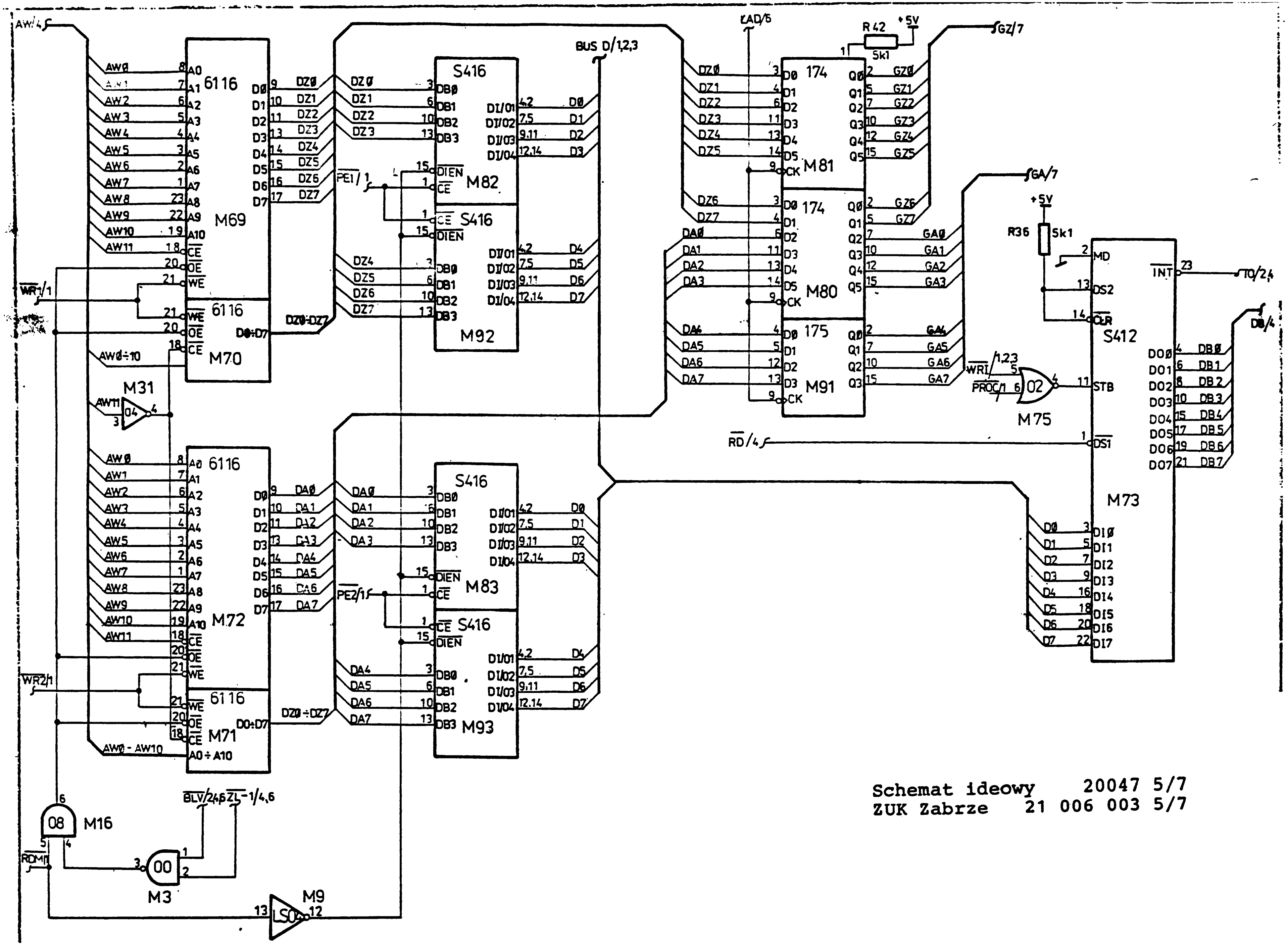

Schemat ideowy 20047 5/7
ZUK Zabrze 21 006 003 5/7

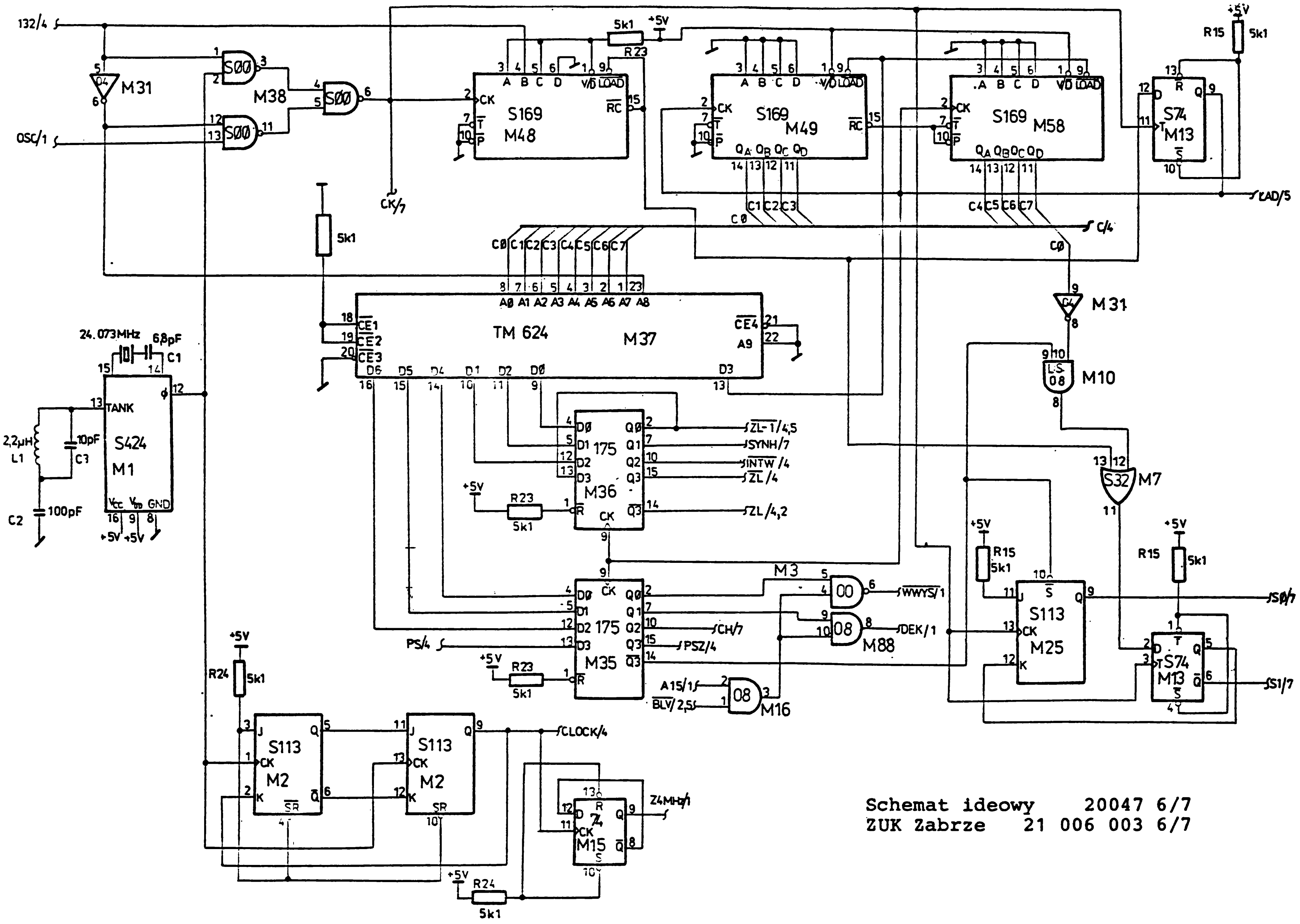

Schemat ideowy 20047 6/7
ZUK Zabrze 21 006 003 6/7

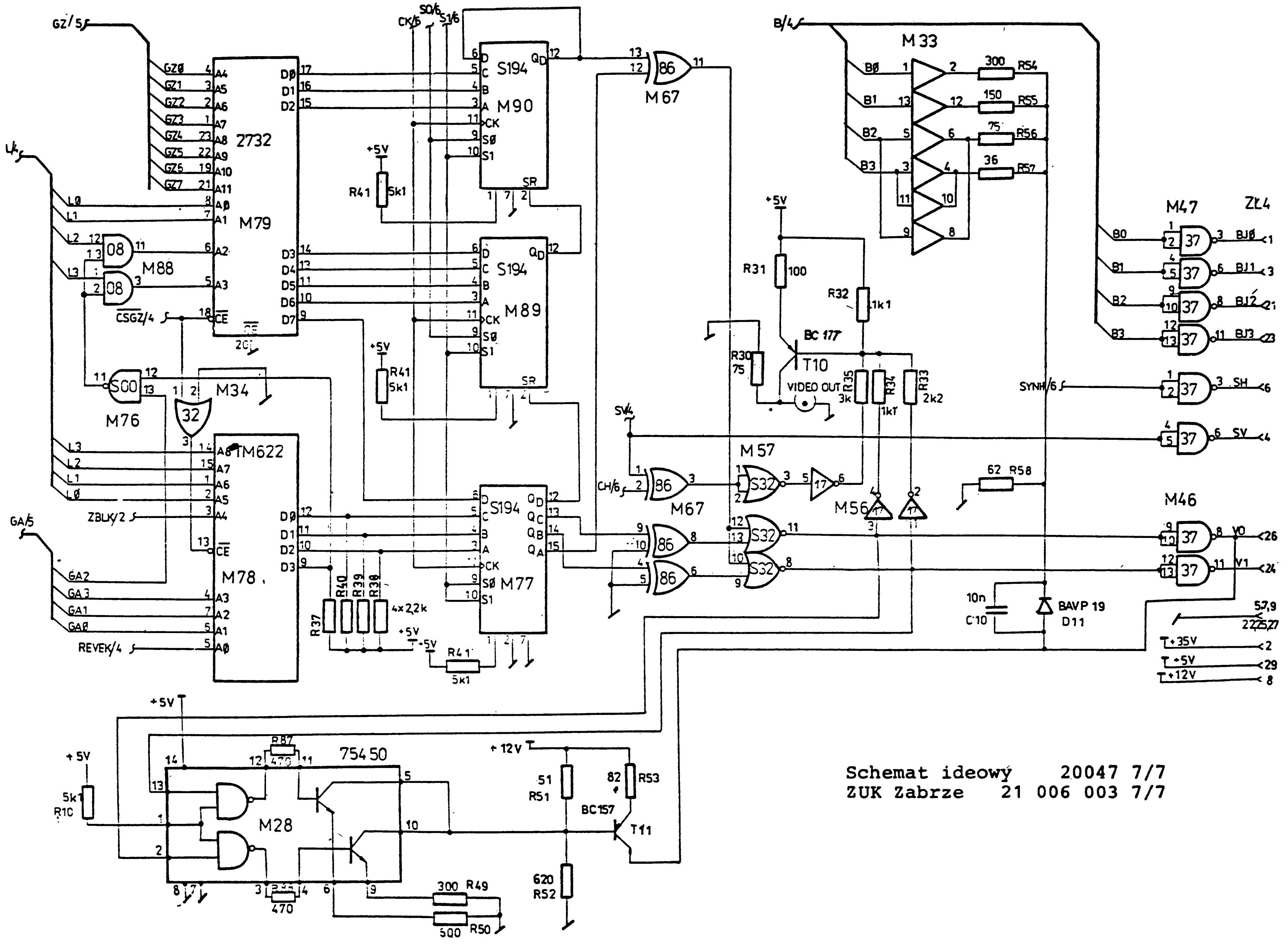

Schemat ideowy 20047 7/7
ZUK Zabrze 21 006 003 7/7

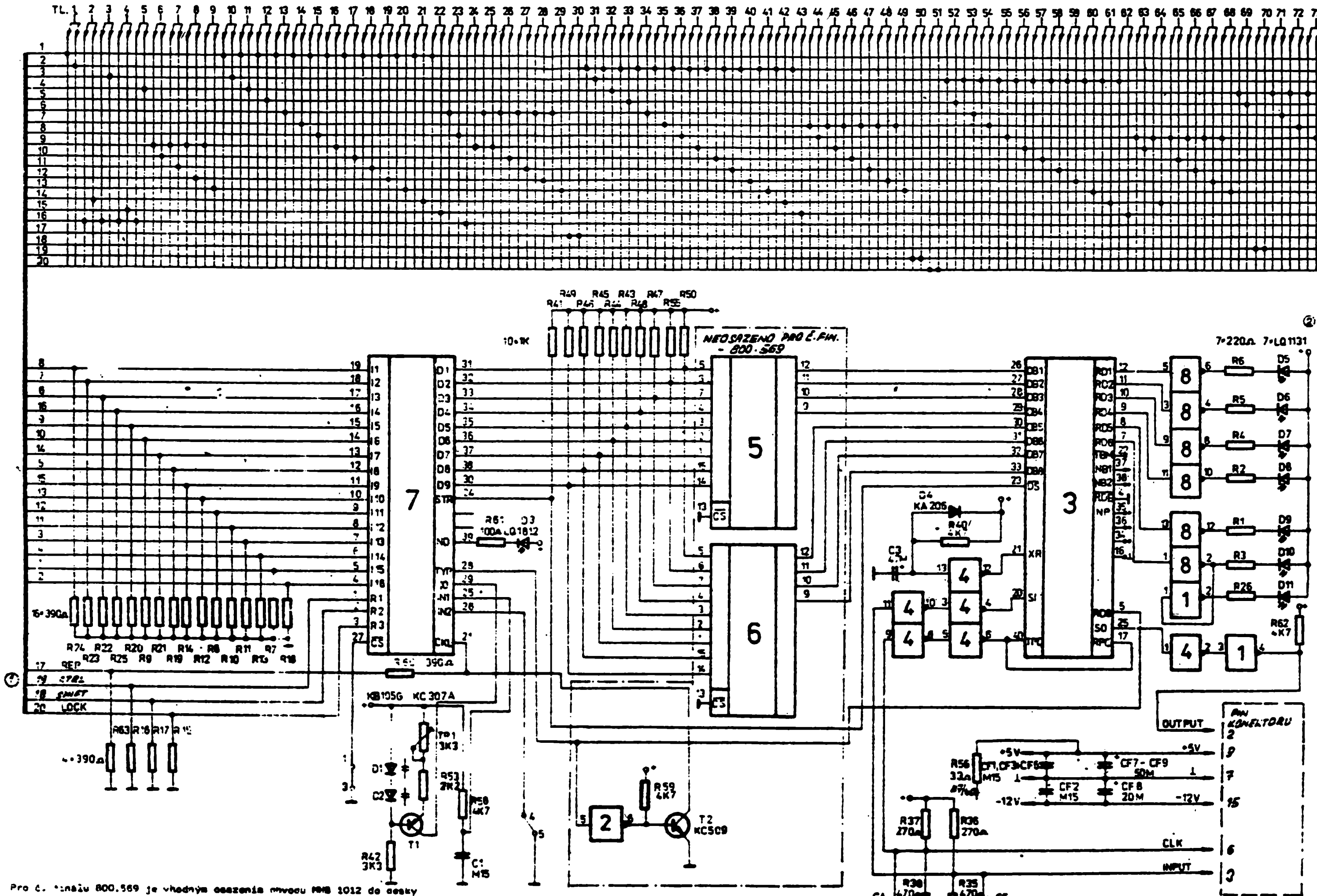

TABULKA POLOVODIČOVÝCH SOUČÁSTEK			
Č. FINÁLU	OZNAČENÍ	TYP	POZNÁMKA
800.569 *800.566*	7	MH 113	
	T1	KC 307A	
	D1, D2	KB 105G	
	TL 1÷87	MH 3SD7	
	3	MHB 1012	
	1	MH 7405	
	4, 8	MH 7404	
	D4	KA 206	
	D5÷D11	LQ 1131	
800.554 *800.559*	7	MH 193	
	T1	KC 307A	
	D1, D2	KB 105G	
	TL 1÷87	MH 3SD7	
	3	MHB 1012	
	1, 2	MH 7405	
	4, 8	MH 7404	
	D4	KA 206	
	D5÷D11	LQ 1131	
	5, 6	MH 74S571	
	D3	LQ 1812	PLATÍ PRO VŠECHNY FIN.
	T2	KC 509	PLATÍ PRO VŠECHNY FIN.

Pro č. finálu 800.569 je vhodným osazením obvodu MHB 1012 do desky PL [illegible] spojen výstup dat (D1 – D8) s datovými vstupy (DB1 – DB8) MHB 1012, odpor R 60 je nahrazen drátovou propojkou a není osazena pozice 4 (MH 7405), tranzistor T2 a odpor R59.

Для устройства 800.569 является подходящим подключением интегральной схемы (ИС) МНВ 1012 на плате PL I соединение выхода данных (D1 – D8) со соответствующими входами (DB1 – DB8) интегральной схемы МНВ 1012; сопротивление R 60 заменено проволочным соединением и не занята позиция 4 (МН7405), транзистор Т2 и сопротивление R 59.

PIN konektoru	PIN разъема
č. finálu	№ изделия
označení	обозначение
Typ	Тип
Poznámka	Примечание
Tabulka polovodičových součástek	Таблица полупроводниковых деталей
Platí pro všechny finály	Имеет силу для всех изделий
Neobsazeno pro č. finálu	Незанято для № изделия

12 - схема клавиатуры CONSUL 262.4

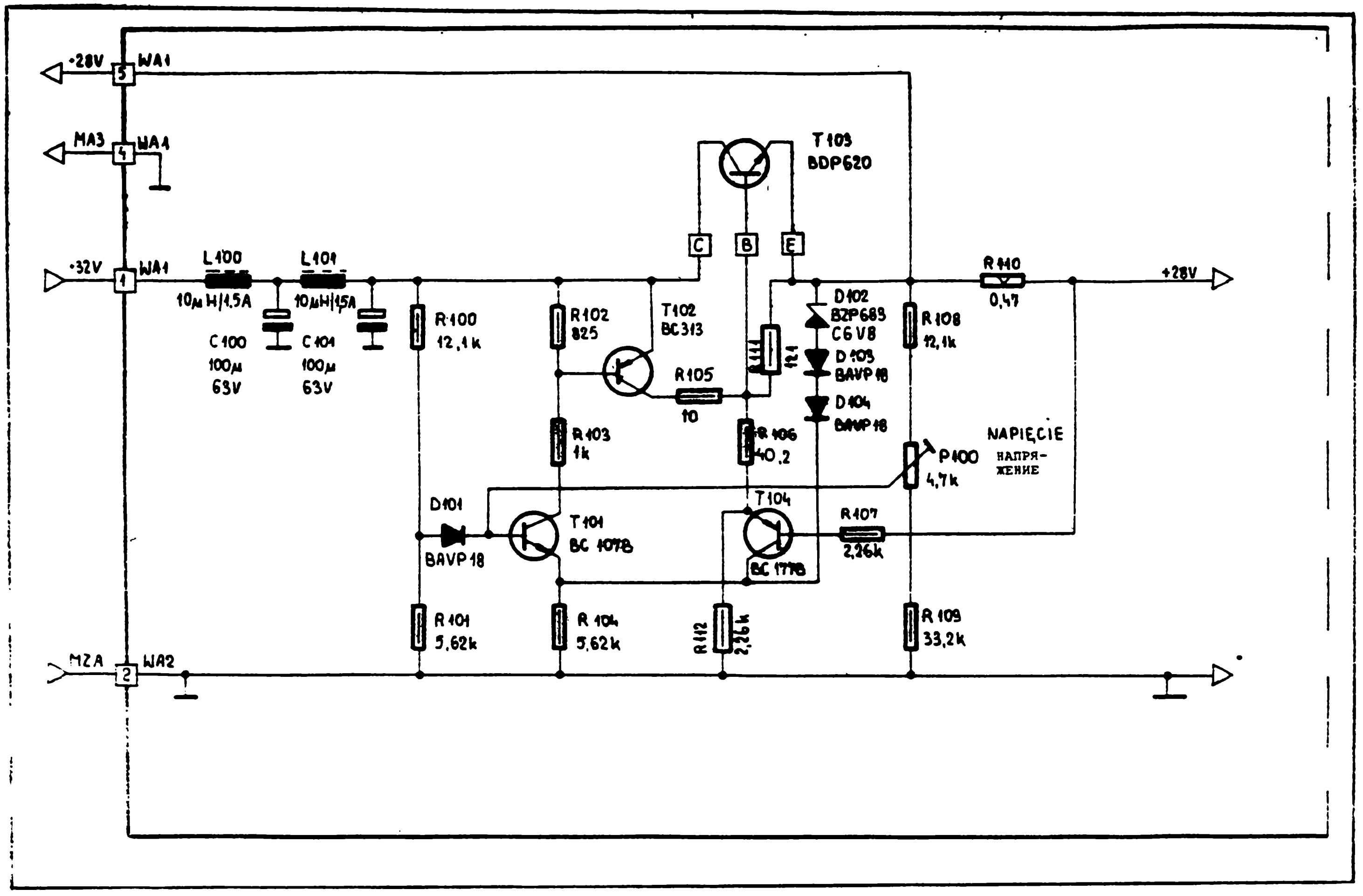

ПРИНЦИПИАЛЬНАЯ СХЕМА CPT

SCHEMAT IDEOWY CPT

ZUK MERA-ELZAB 1

14866 1 17149

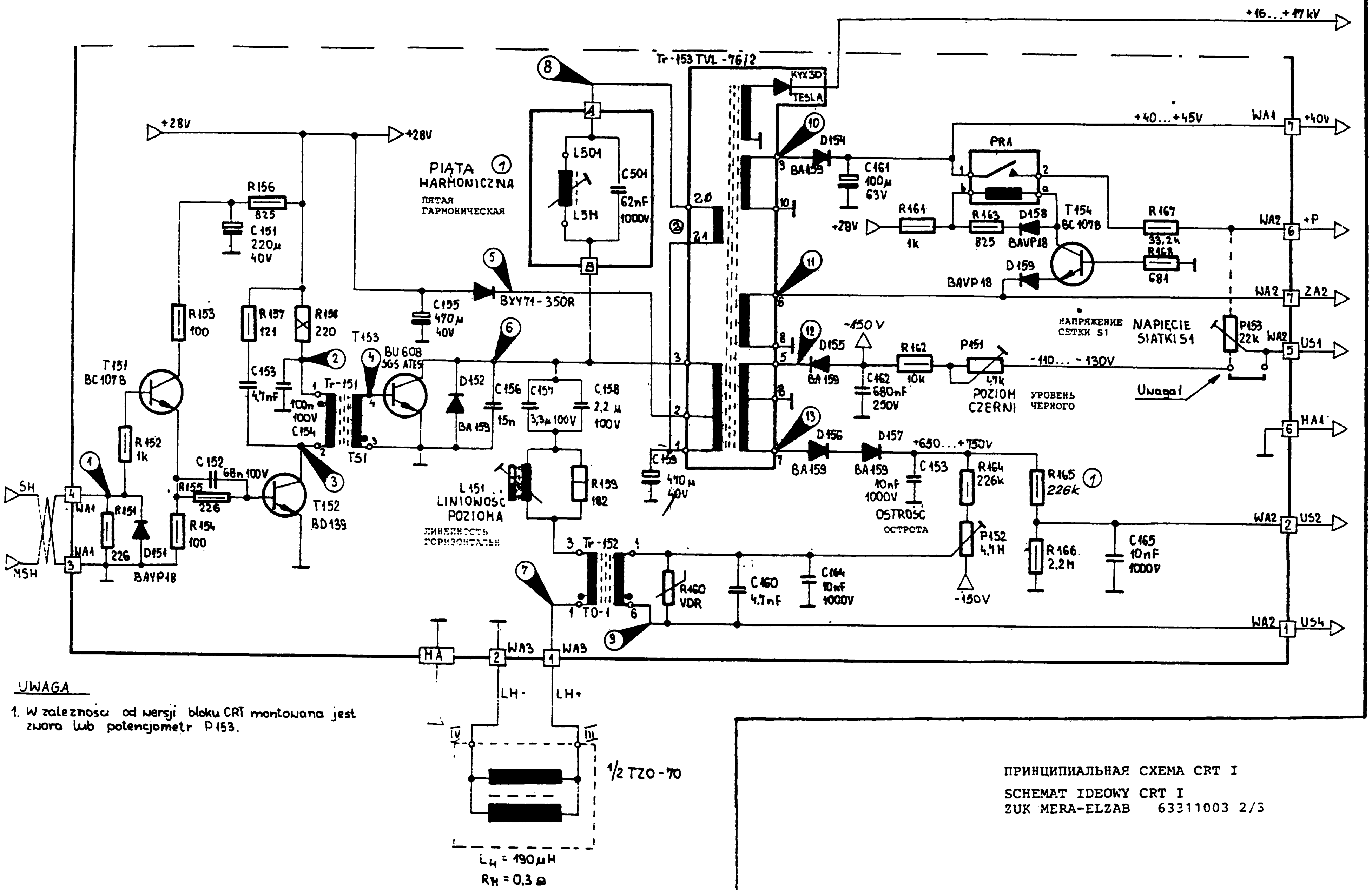

UWAGA

1. W zależności od wersji bloku CRT montowana jest zwora lub potencjometr P153.

ПРИНЦИПИАЛЬНАЯ СХЕМА CRT I

SCHEMAT IDEOWY CRT I

ZUK MERA-ELZAB 63311003 2/3

17149

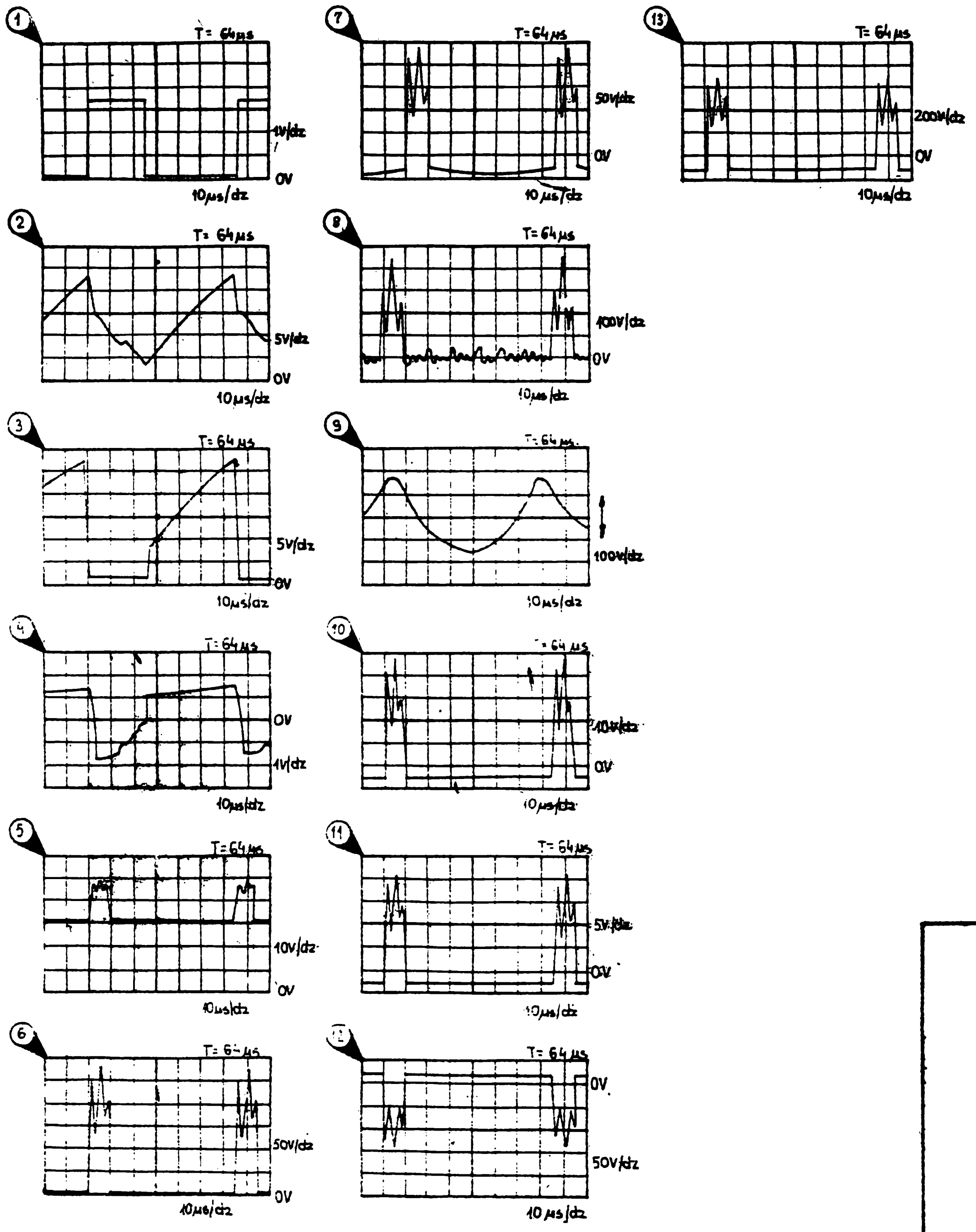

ПРИНЦИПИАЛЬНАЯ СХЕМА CRT I

SCHEMAT IDEOWY CRT I
ZUK MERA-ELZAB 63311003 3/3

14866 3/3. 11149

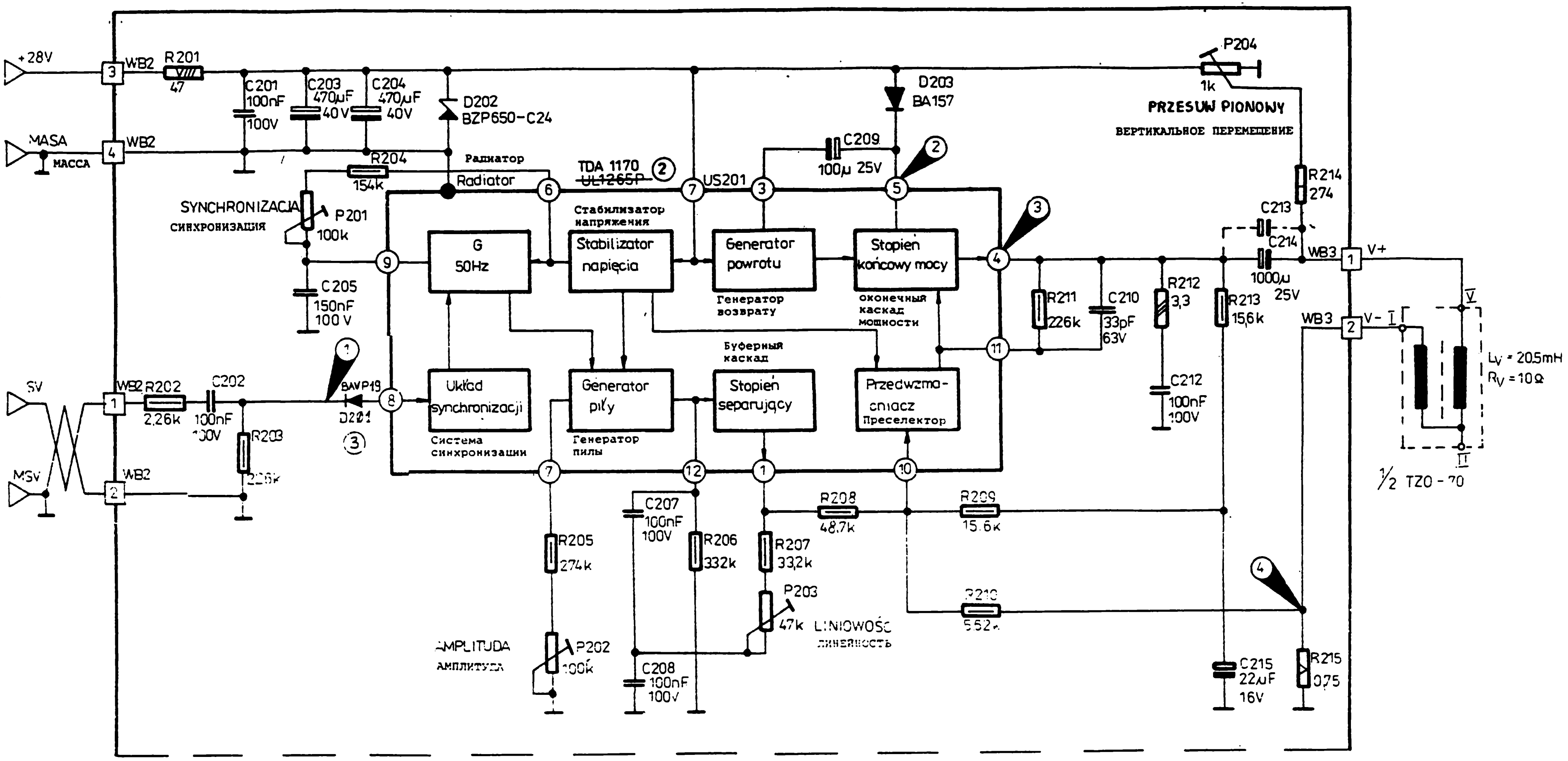

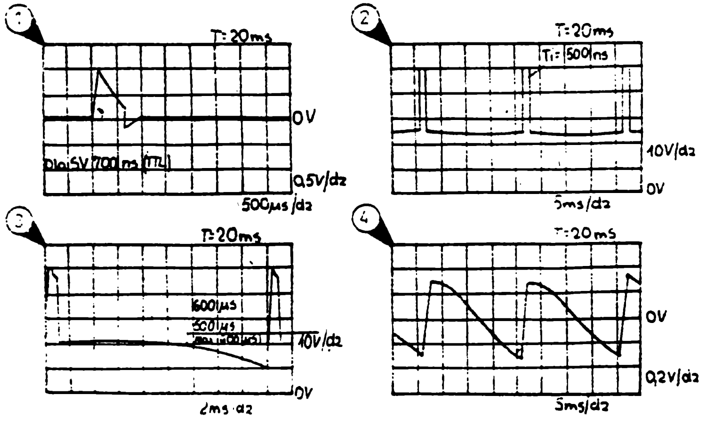

ПРИНЦИПИАЛЬНАЯ СХЕМА CRT II

SCHEMAT IDEOWY CRT II

ZUK MERA-ELZAB 63312003 1/

18404

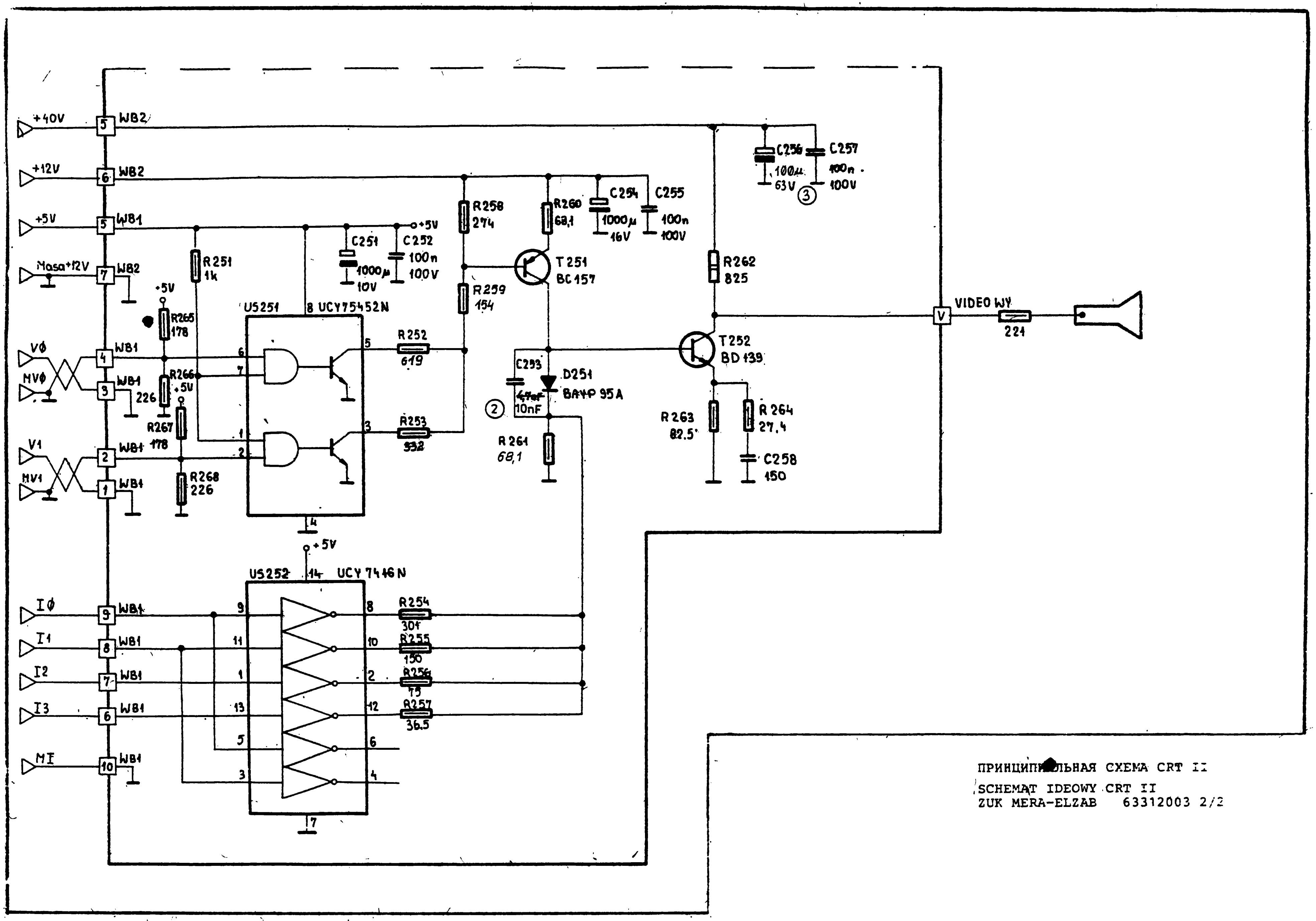

ПРИНЦИПИАЛЬНАЯ СХЕМА CRT II

SCHEMAT IDEOWY CRT II

ZUK MERA-ELZAB 63312003 2/2

15295 2/2 . 18404

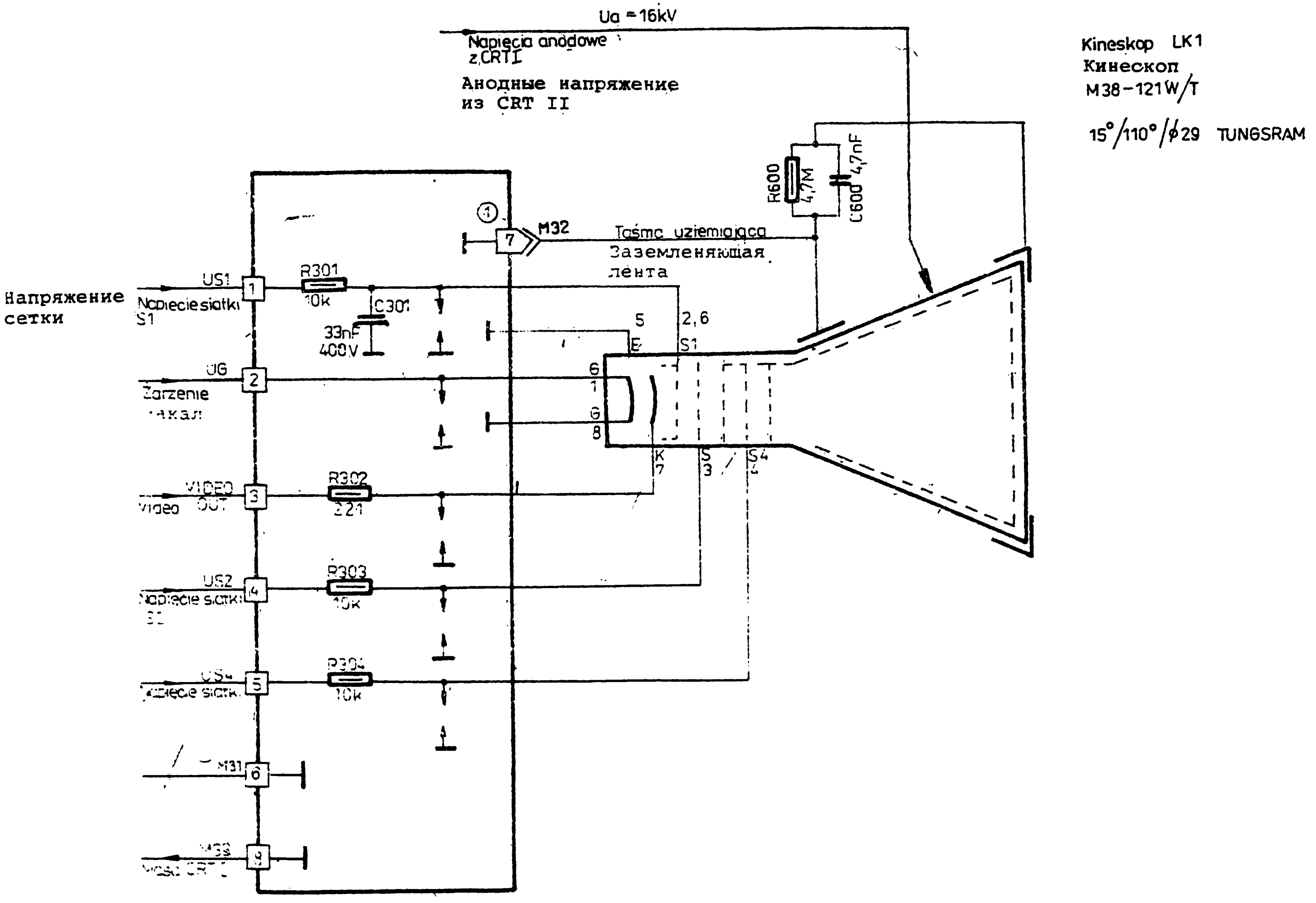

WYPROWADZENIA KINESKOPU
ВЫВОДЫ КИНЕСКОПУ

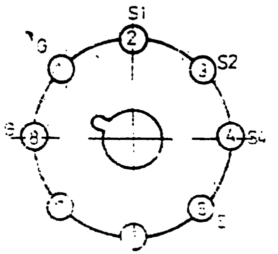

OZNACZE... MOCY REZYSTORÓW

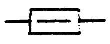

ПРИНЦИПИАЛЬНАЯ СХЕМА CRT III

SCHEMAT IDEOWY CPT III

ZUK MERA-ELZAB 63323003

13464

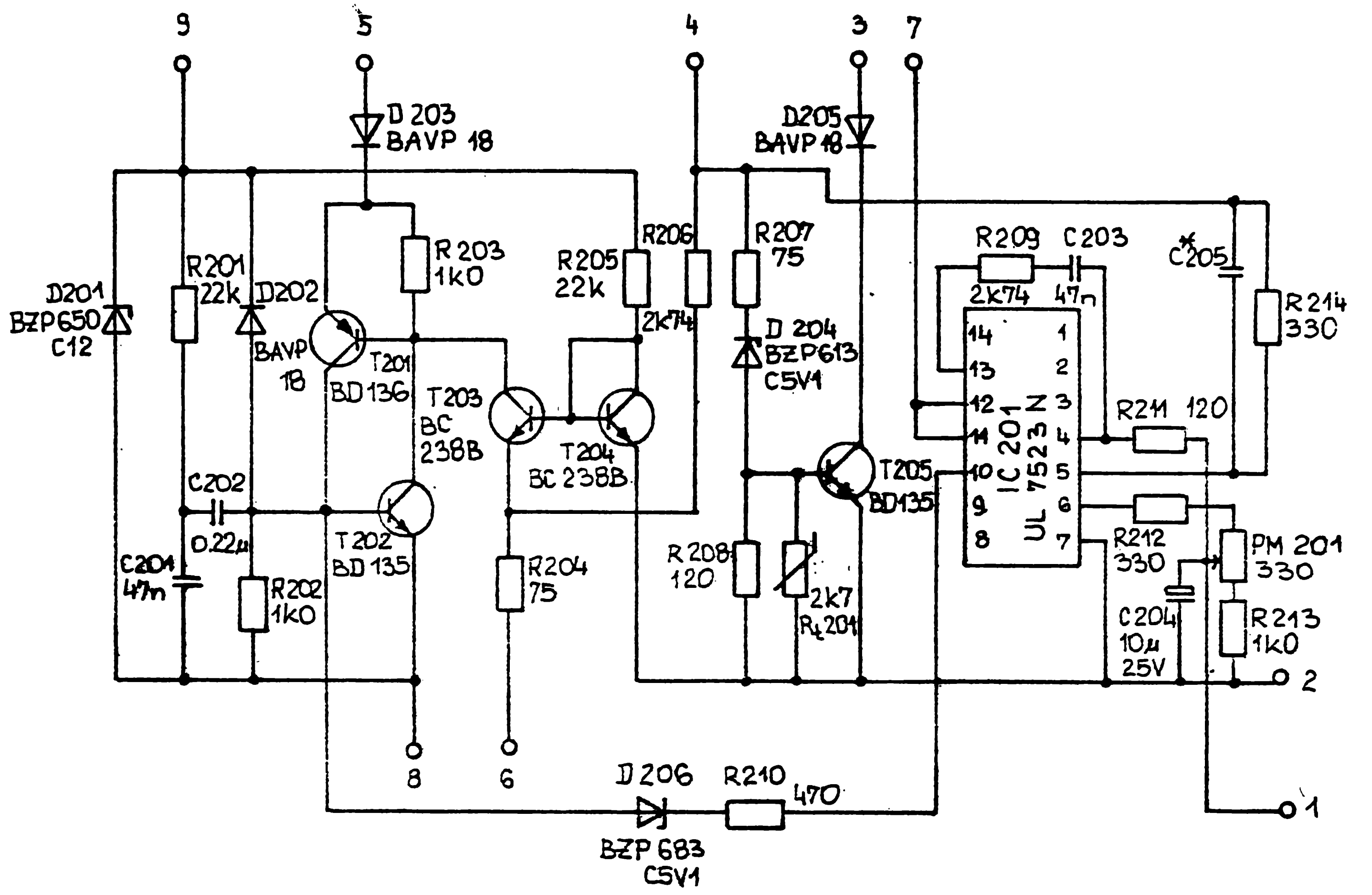

Rys. 7 Schemat ideowy pakietu sprzężenia zwrotnego

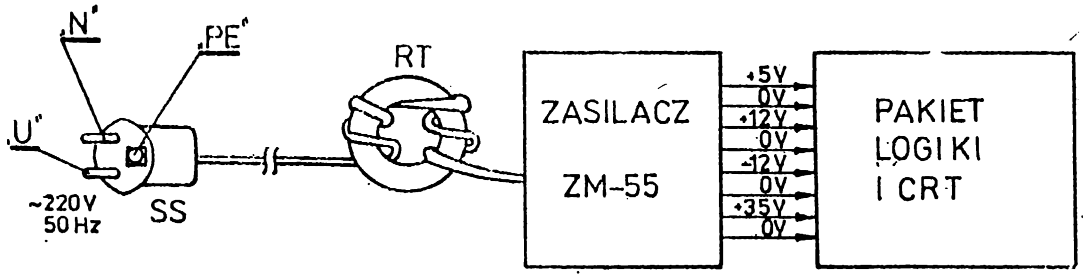

„N" przewód zimny
„U" przewód gorący
„PE" masa
„RT" rdzeń toroidalny

UWAGA

Sznur sieciowy na wejściu wewnątrz monitora nawinięty jest na zamknięty rdzeń toroidalny 7÷8 zwojów

Schemat połączeń
ZUK ZABRZE 21000005

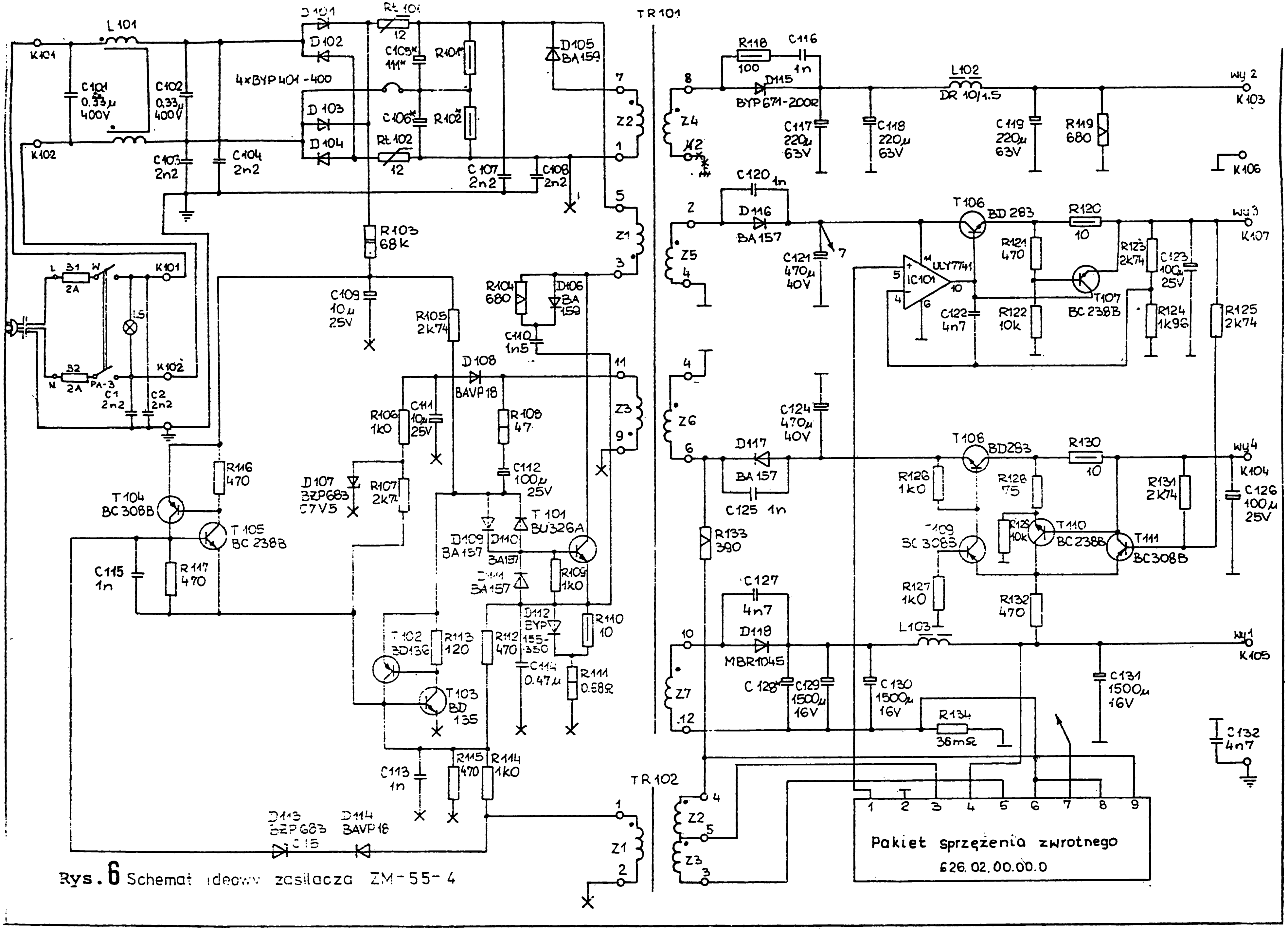

Rys. 6 Schemat ideowy zasilacza ZM-55-4